版本版次 A.0	一般公差±0.2　孔±0.1　角度±0.5°	本杰Z-Lite	1959-44L-XX

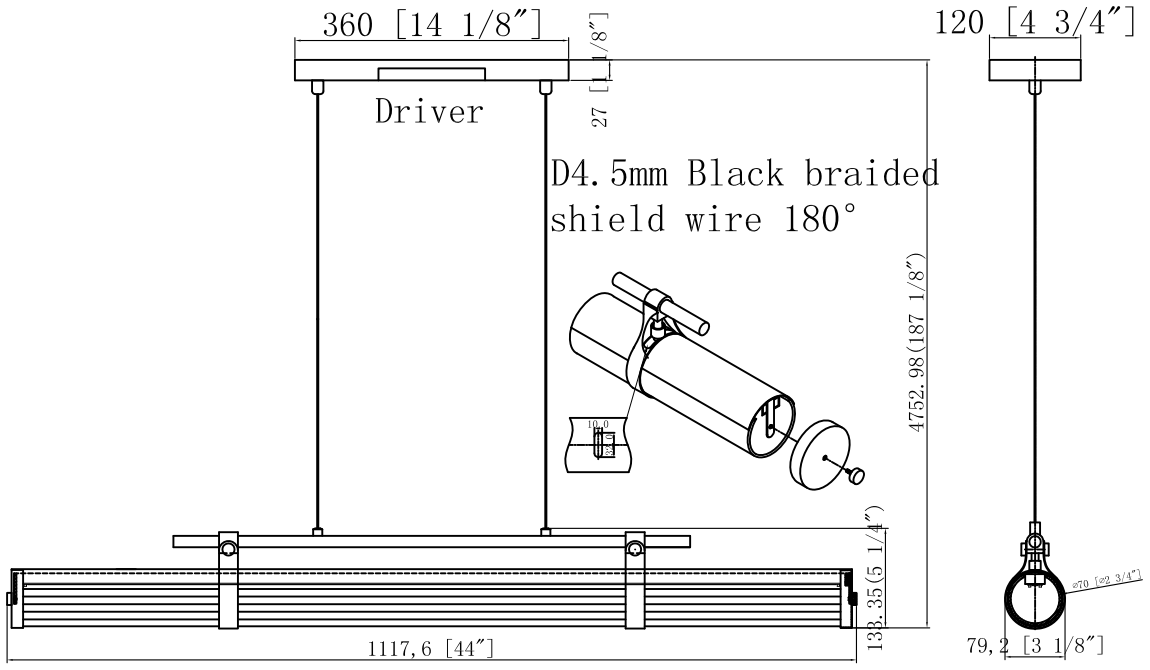

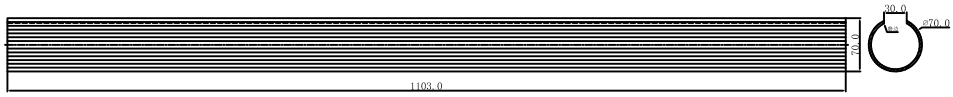

電腦編號	12150101XXX113						東莞吉冠五金燈飾有限公司 DONG GUAN JU AN METAL LIGHTING CO.,LTD.
品名	LED吊灯						
材質	-	制圖	李俊东	初審		審核	
比例		核准			日期	2025-11-05	