Model: 847CH

INSTRUCTIONS

Size: Dia64 Ht149Body86cm

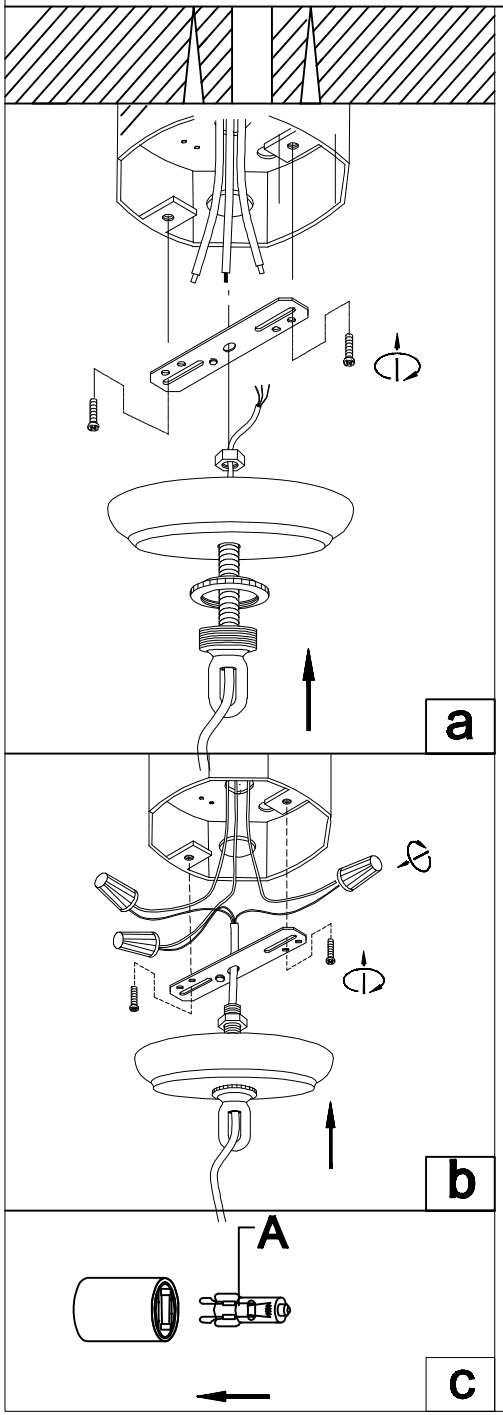

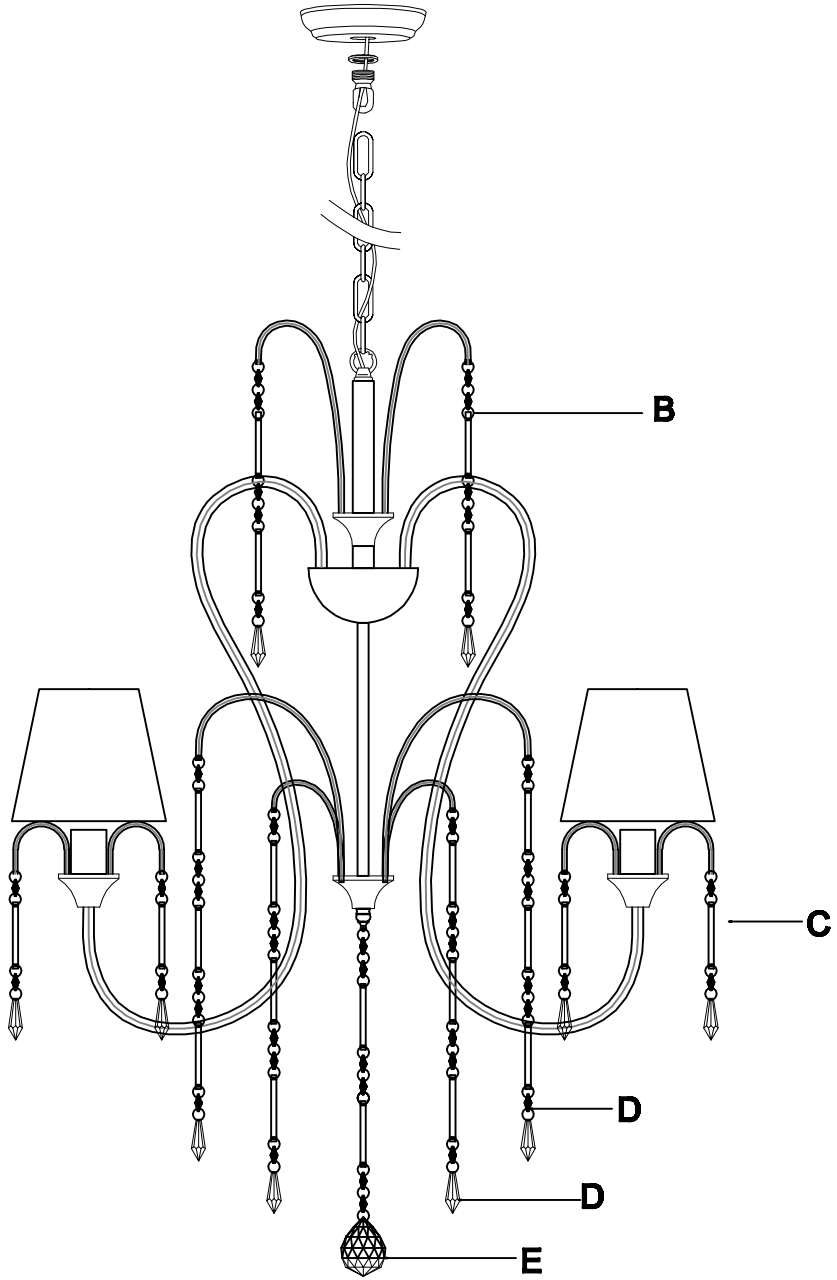

Accessories Specification

No.	Specification	Q'TY	Remarks
A	G9(220-240V 40W)	5	
B	14#*2+60#+14#*2+60#+14#+38#	6	
C	14#+60#+14#+38#	30	
D	14#+60#+14#*2+60#+14#*2+60#+14#+38#	15	
E	14#*2+60#+14#*2+60#+14#*2+40#	1	
总计	40#水晶球	1	
总计	14#八角珠	186	
总计	38#尖珠	51	
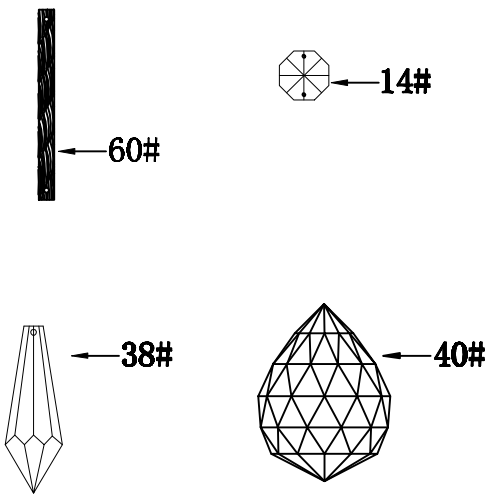
N.g: kg